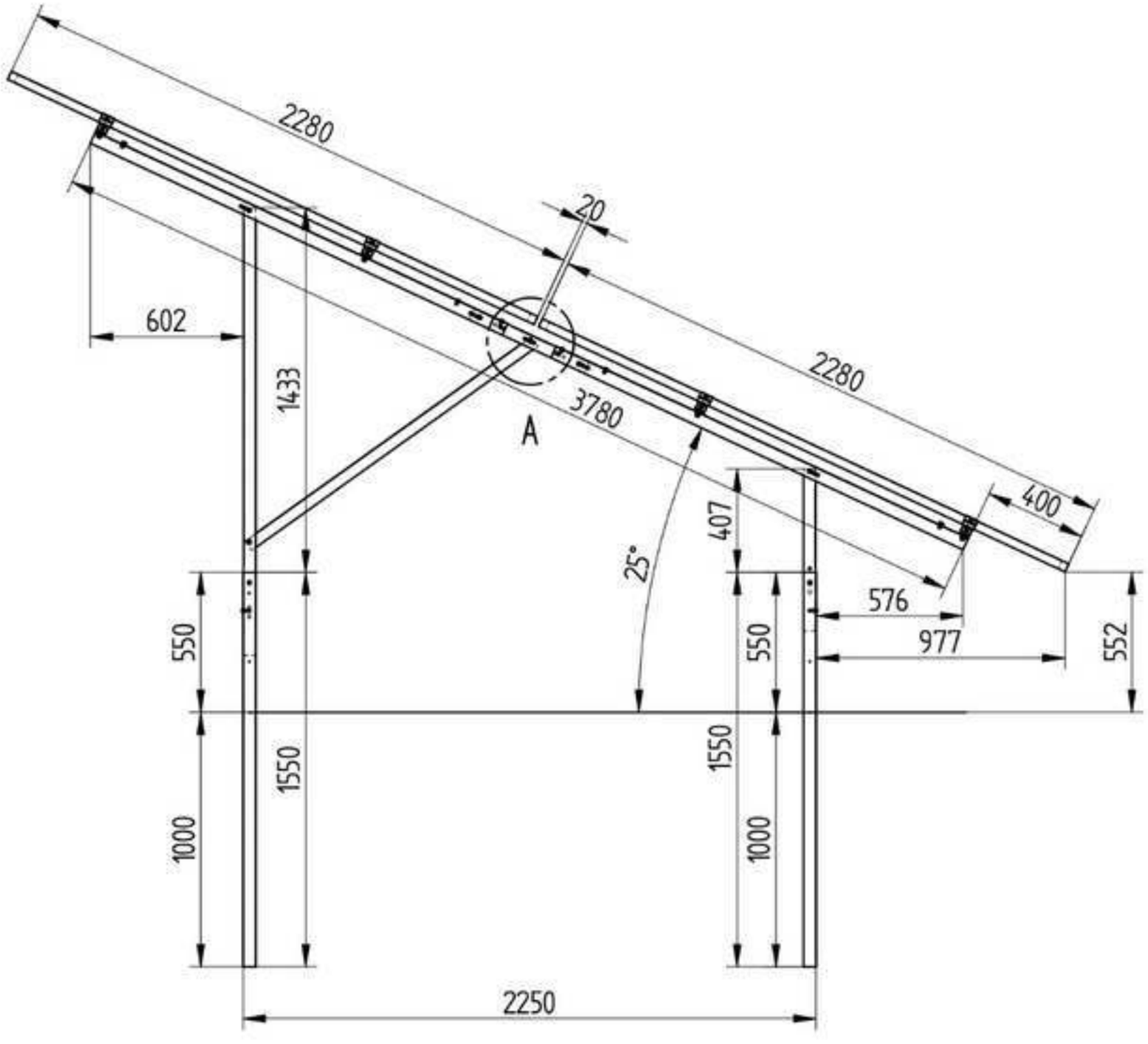
2280
20
2280
602
1433
3780
A
400
407
25°
576
977
552
550
550
1550
1550
1000
1000
2250

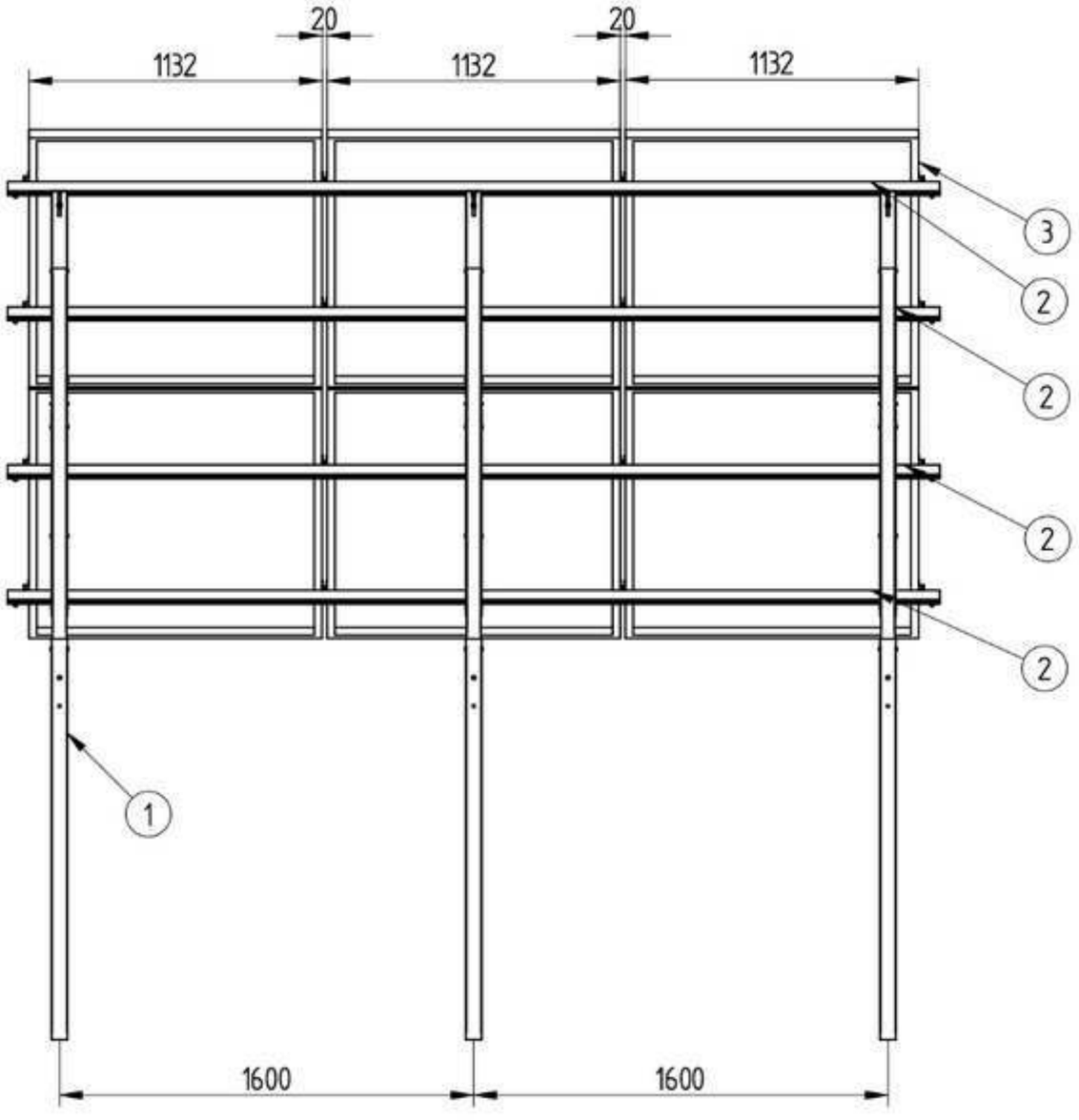
20
20
1132
1132
1132
3
2
2
2
2
1
1600
1600